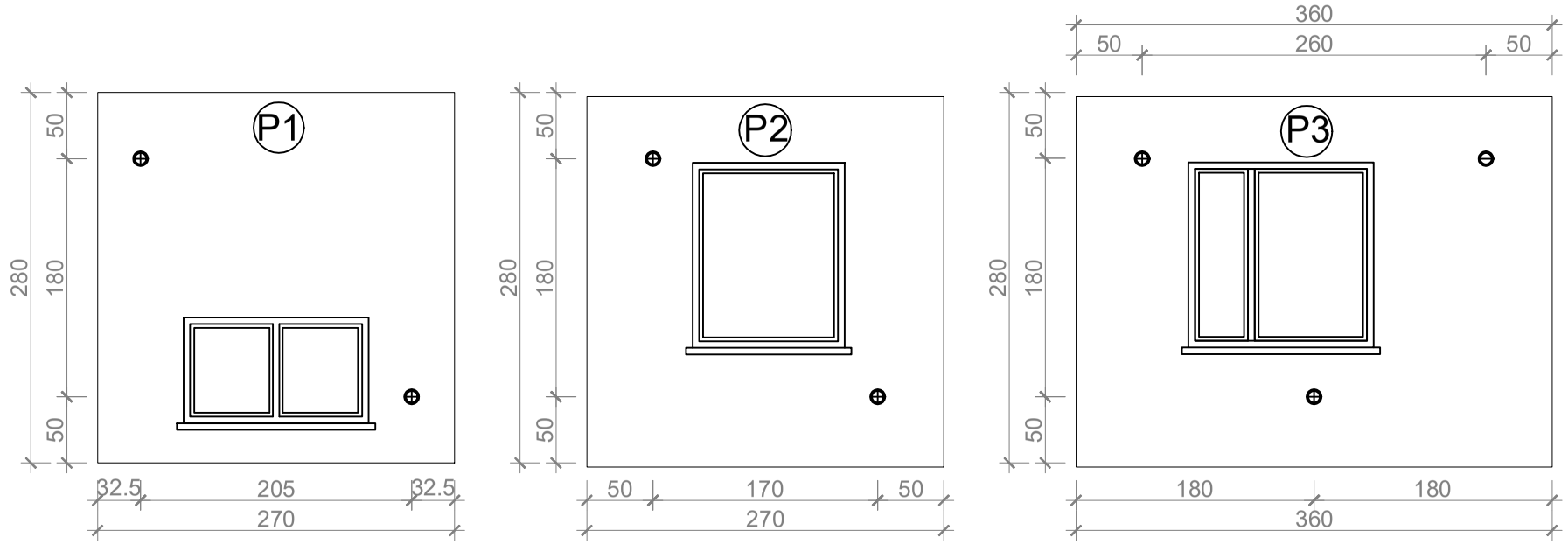

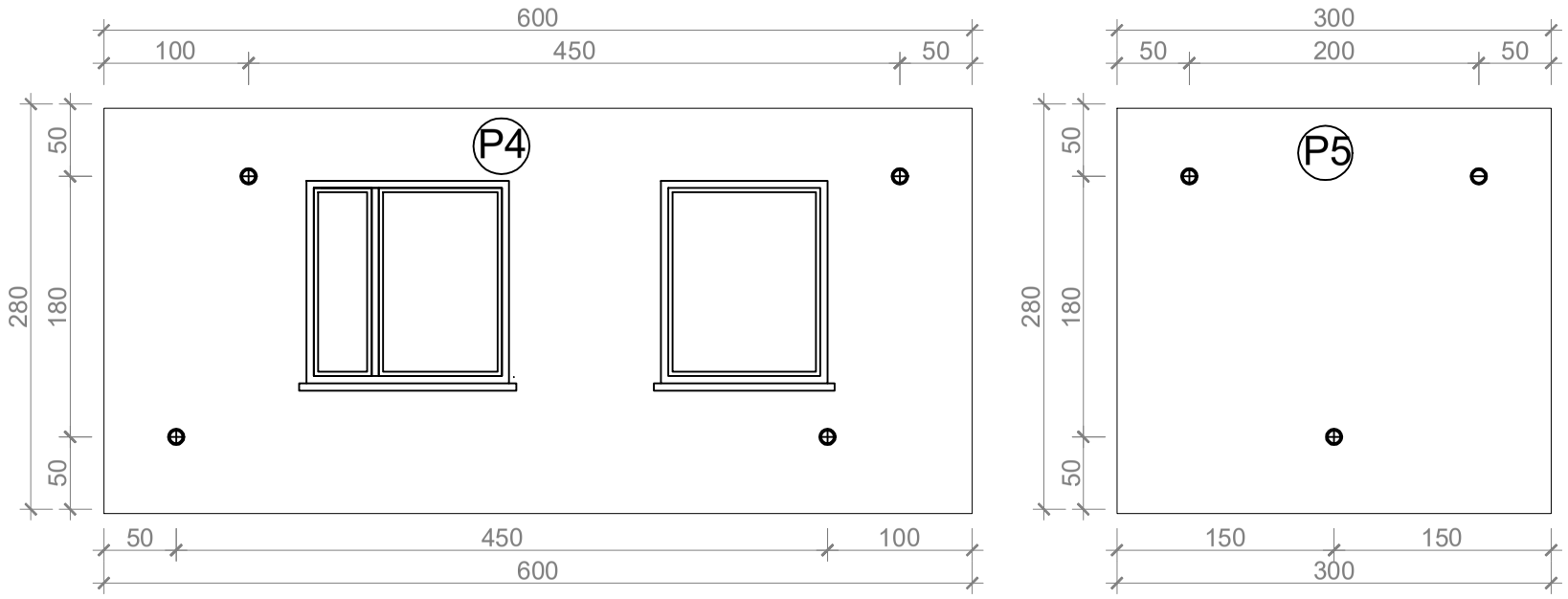

ZESTAWIENIE ŁĄCZNIKÓW					
BUDYNEK: OS. KOŚCIUSZKI 110, ŁAZISKA GÓRNE					
HARDPRO S-IRV + KOTWA PRO ø23 MM					
Lp.	Oznaczenie płyt	Powierzchnia netto (po odjęciu otworów okiennych [m^{2}]	Ilość płyt	Ilość potrzebnych kotew	Łączna ilość potrzebnych kotew
1	Płyta 1	6,44	20	2	40
2	Płyta 2	5,95	20	2	40
3	Płyta 3	8,12	20	3	60
4	Płyta 4	13,23	15	4	60
5	Płyta 5	8,40	20	3	60
					260

EKOPROBUD
Firma projektowo-wykonawcza

EkoProBud
Biuro projektowe: 43-190 Mikołów, ul. Żwirki i Wigury 65
tel. 501 053 972, www.ekoprobudsc.com.pl

ADRES INWESTYCJI: **Budynek mieszkalny wielorodzinny os. T. Kościuszki 110 43-173 Łaziska Górne**

TYTUŁ: **PROJEKT WZMOCNIENIA ŚCIAN WARSTWOWYCH BUDYNKU MIESZKALNEGO WIELORODZINNEGO ZLOKALIZOWANEGO NA OS. T. KOŚCIUSZKI 110-110C W ŁAZISKACH GÓRNYCH**

ROZMIESZCZENIE ŁĄCZNIKÓW

KONSTRUKCJA PROJEKTOWAŁ:	**inż. Z. Kogut** nr upr. SLK/BD/3790/01	PODPIS:	05-2022
		PODPIS:	SKALA: 1:50
OPRACOWANIE:	**mgr inż. K. Krajewska**	PODPIS:	NR RYS.
KIEROWNIK BIURA:	**dr inż. T. Muzyczuk**	PODPIS:	5